ΕΓΚΥΡΟ ΑΝΤΙΓΡΑΦΟ
Α/Α Πρότης: 1363803
Ημ/νία έκδοσης πρότης: 06/03/2025
ΕΛΕΓΧΟΣ ΕΓΚΥΡΟΤΗΤΑΣ
https://services.tee.gr/adeiapublic/faces/searchDocFile

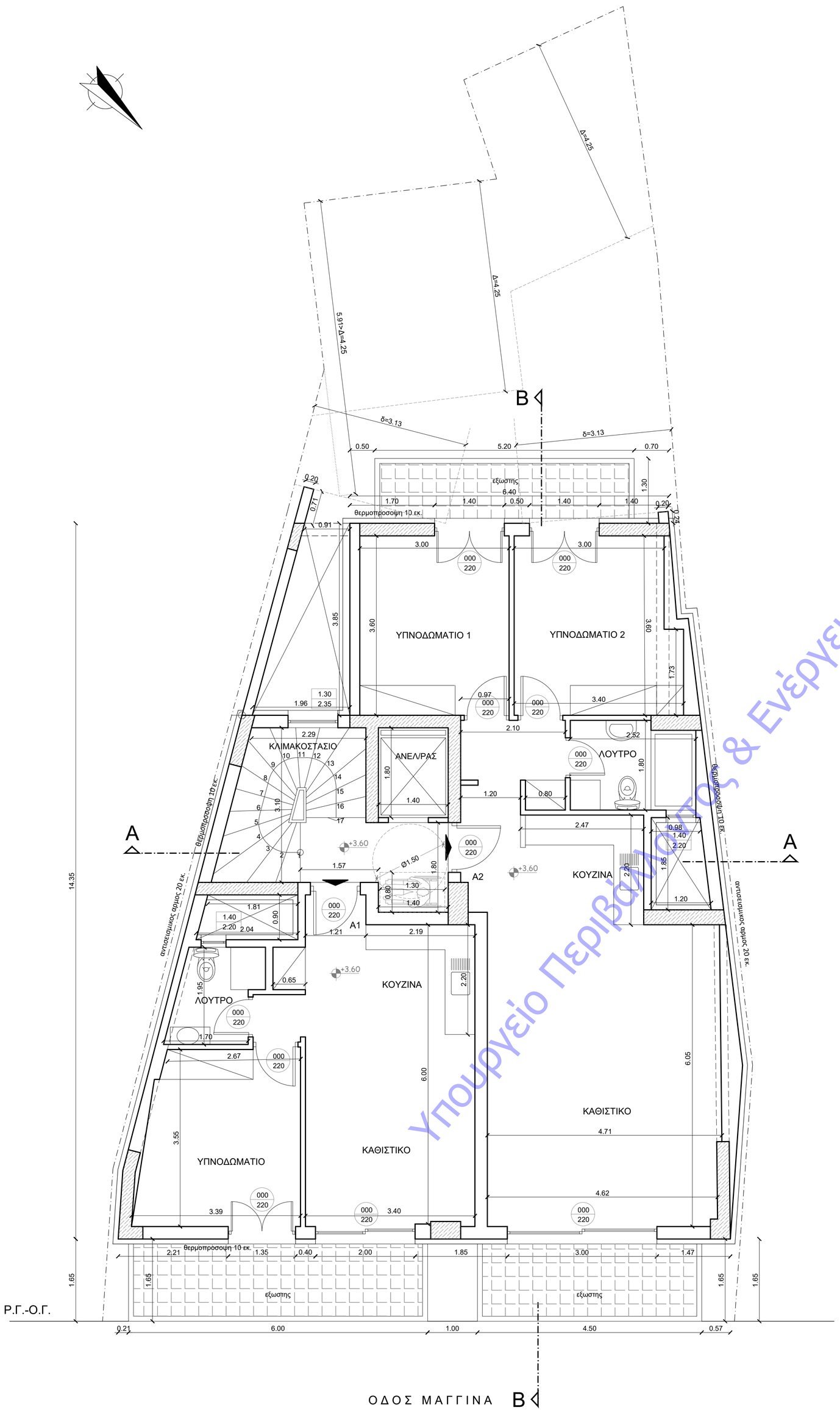


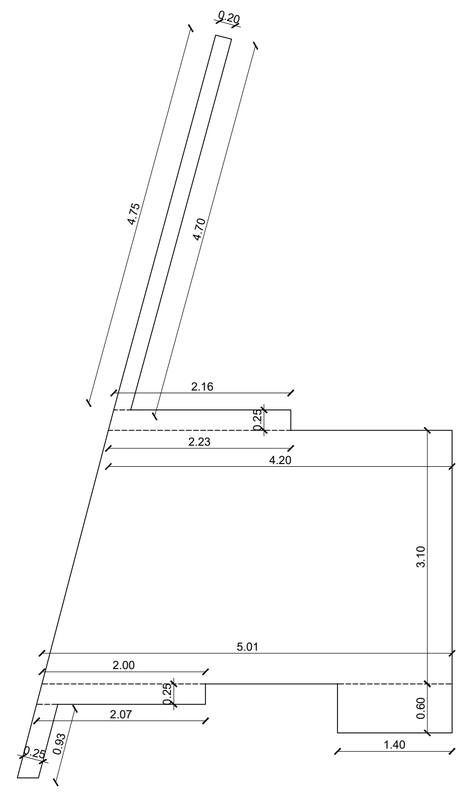


ΚΟΙΝΟΧΡΗΣΤΟΙ ΧΩΡΟΙ Α' ΟΡΟΦΟΥ:
E = 0.25X0.93+(2.07+2.00)/2X0.25+1.40X0.60+(5.01+4.20)/2X3.10+
+(2.23+2.16)/2X0.25+(4.75+4.70)/2X0.20 = 17.35 m²

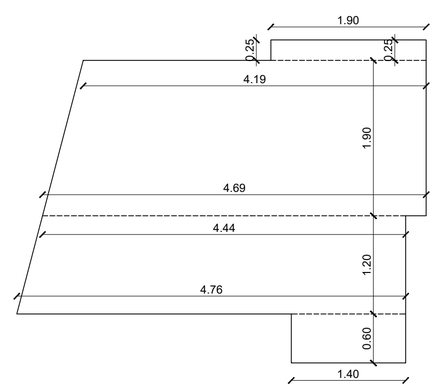


ΚΛΙΜΑΚΟΣΤΑΣΙΟ Α' ΟΡΟΦΟΥ ΠΟΥ ΑΦΑΙΡΕΙΤΑΙ ΑΠΟ ΤΗ ΔΟΜΗΣΗ:
E = 1.40X0.60+(4.76+4.44)/2X1.20+(4.69+4.19)/2X1.90+1.90X0.25= 15.27 m²

**ΥΠΟΜΝΗΜΑ ΕΠΙΦΑΝΕΙΩΝ Α' ΟΡΟΦΟΥ**

ΕΜΒΑΔΟΝ ΚΑΛΥΨΗΣ Α' ΟΡΟΦΟΥ : E = ως καλυψη κτιριου = 139.45 m²

ΕΜΒΑΔΟΝ ΚΛΙΜΑΚΟΣΤΑΣΙΟΥ Α' ΟΡΟΦΟΥ ΠΟΥ ΑΦΑΙΡΕΙΤΑΙ ΑΠΟ ΤΗ ΔΟΜΗΣΗ : E = 15.27 m² ≤ 30.00 m²

ΕΠΙΦΑΝΕΙΑ Α' ΟΡΟΦΟΥ ΠΟΥ ΠΡΟΣΜΕΤΡΑΤΑΙ ΣΤΗ ΔΟΜΗΣΗ: E = 139.45 - 15.27 = 124.18 m²

ΕΜΒΑΔΟΝ ΚΟΙΝΟΧΡΗΣΤΩΝ Α' ΟΡΟΦΟΥ = 17.35 m²
ΕΜΒΑΔΟΝ ΔΙΑΜΕΡΙΣΜΑΤΩΝ Α' ΟΡΟΦΟΥ = 139.45 - 17.35 = 122.10 m²
ΔΙΑΜΕΡΙΣΜΑ Α1 = 43.35 m² ΔΙΑΜΕΡΙΣΜΑ Α2 = 78.75 m²

ΕΜΒΑΔΟΝ ΔΙΑΜΕΡΙΣΜΑΤΩΝ Α' ΟΡΟΦΟΥ ΜΕ ΤΗΝ ΘΕΡΜΟΠΡΟΣΟΨΗ :
ΔΙΑΜΕΡΙΣΜΑ Α1 = 43.35 + 1.70 = 45.05 m² ΔΙΑΜΕΡΙΣΜΑ Α2 = 78.75 +3.48 = 82.23 m²

ΕΜΒΑΔΟΝ ΕΞΩΣΤΩΝ Α' ΟΡΟΦΟΥ : E = 6.00X1.65 + 4.50X1.65 + 5.20X1.30 = 24.09 m²

ΟΓΚΟΣ Α' ΟΡΟΦΟΥ = 139.45X3.00 = 418.35 $m^3$

ΚΑΤΟΨΗ Α' ΟΡΟΦΟΥ

Υπουργείο Περιβάλλοντος & Ενέργειας

| | |
|---|---|
| εργοδοτης: | ΣΟΥΛΤΑΝ ΑΚΤΑΣ |
| εργο: | ΝΕΑ ΤΕΤΡΑΟΡΟΦΗ ΟΙΚΟΔΟΜΗ ΜΕ ΥΠΟΓΕΙΟ ΚΑΙ ΔΩΜΑ |
| τοποθεσια: | ΟΔΟΣ ΜΑΓΓΙΝΑ αρ. 28<br>Ο.Τ. 86/48 ΔΗΜΟΣ ΑΘΗΝΑΙΩΝ |
| μελετητες: | ΓΕΩΡΓΙΟΣ ΜΙΧΑΛΑΚΗΣ πολιτικός μηχανικός |
| θεμα σχεδιου | ΚΑΤΟΨΗ Α' ΟΡΟΦΟΥ |
| αριθμος σχεδιου | Α3 |
| κλιμακες: | 1:50 |
| ημερομηνια: | ΝΟΕΜΒΡΙΟΣ 2024 |
| σφραγιδα-υπογραφη | ΓΕΩΡΓΙΟΣ Ν. ΜΙΧΑΛΑΚΗΣ<br>ΔΙΠΛΩΜ. ΠΟΛΙΤΙΚΟΣ ΜΗΧΑΝΙΚΟΣ<br>ΔΗΜΟΚΡΙΤΕΙΟΥ ΠΑΝΕΠΙΣΤΗΜΙΟΥ ΘΡΑΚΗΣ<br>ΜΕΛΟΣ Τ.Ε.Ε. ΑΡ.ΔΙΑΜΟΣ ΜΗΤΡΩΟΥ 50595<br>ΕΥΖΩΝΩΝ 9 ΑΘΗΝΑ Τ.Κ. 11521<br>ΑΦΜ: 042433961 - ΔΟΥ: Δ' ΑΘΗΝΩΝ<br>ΤΗΛ. 2107258240 - 6944837187<br>email: gmixalakis@teemail.gr |